ИПГ-24/2100R-380 ГЧ

Вид сзади

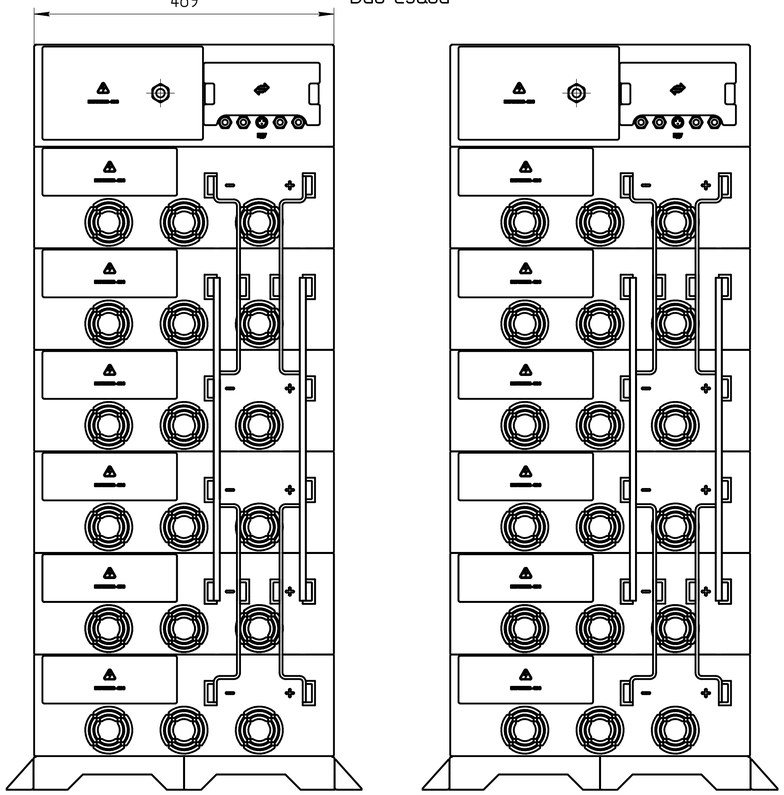

Вид сбоку

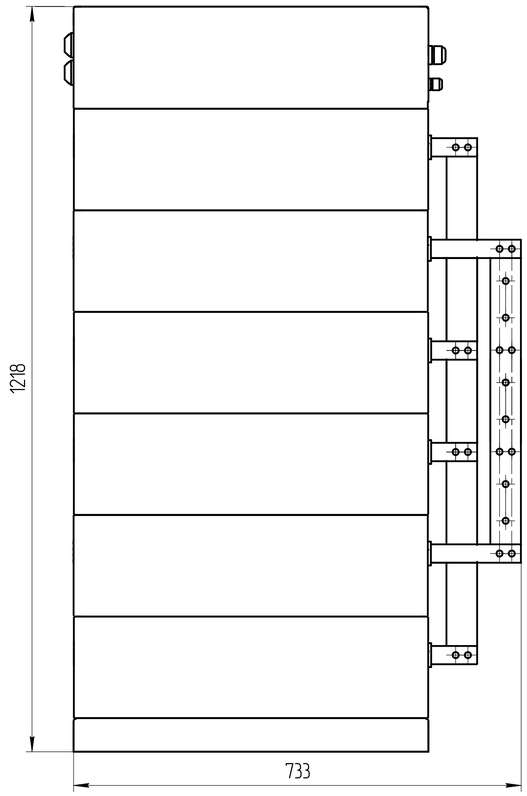

Вид спереди

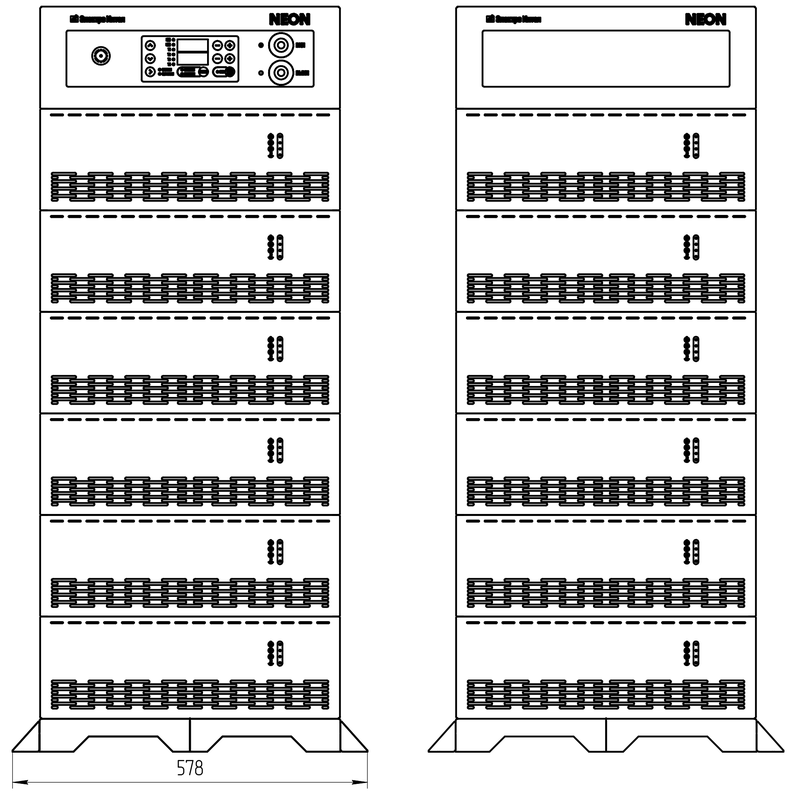

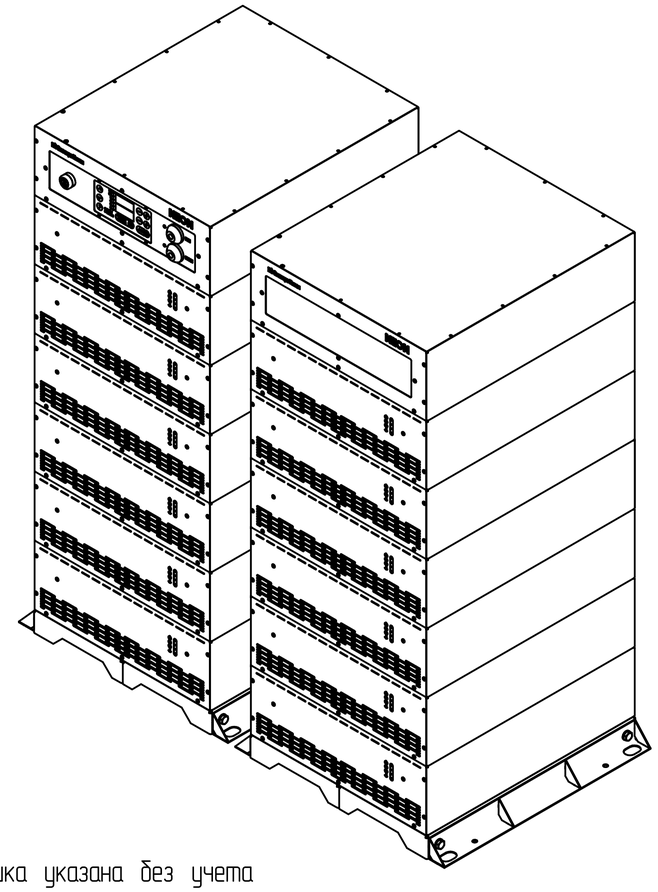

Вид сверху

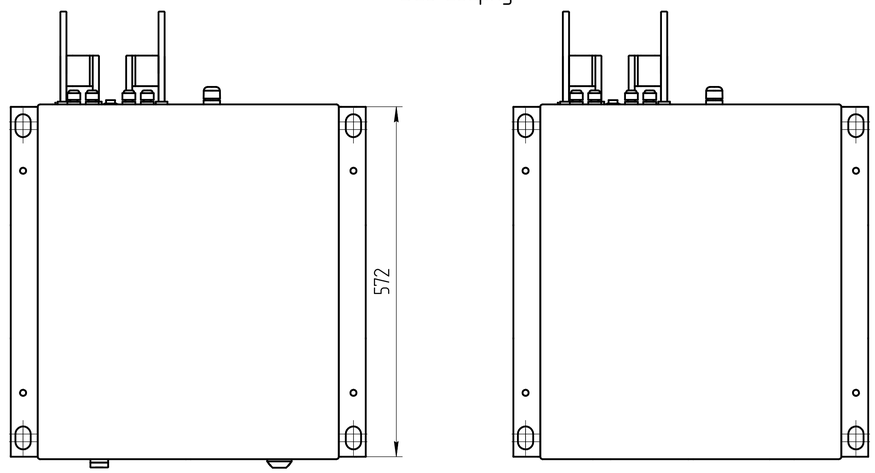

1. *Размеры для справок.
2. Масса одного источника указана без учета упаковки.

					ИПГ-24/2100R-380 ГЧ			
Изм.	Лист	№ докум.	Подп.	Дата	Источник питания "NEON" ИПГ-24/2100R-380 IP54 Габаритный чертеж	Лит.	Масса	Масштаб
Разраб.		Изыров Ф.А.					178,2	1:5
Пров.		Заглайков А.С.						
Т.контр.		Медведев Е.И.				Лист 1	Листов 3	
Шр.пр-ва		Редькин В.П.						
Н.контр.		Исупов И.А.				АО "Электро Интел"		
Утв.		Гладышев О.М.						

Перв. примен. | Справ. № | Подп. и дата | Инв. № дубл. | Взам. инв. № | Подп. и дата | Инв. № подл.

Копировал | Формат А1

ИПГ-24/2100R-380 ГЧ

Вид сзади

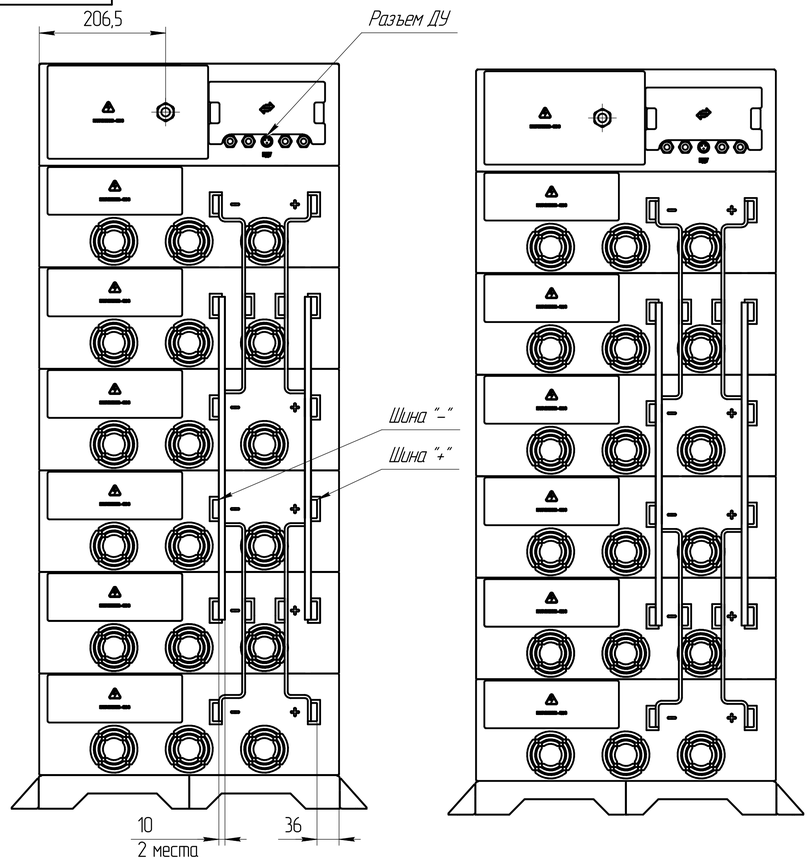

Вид сбоку

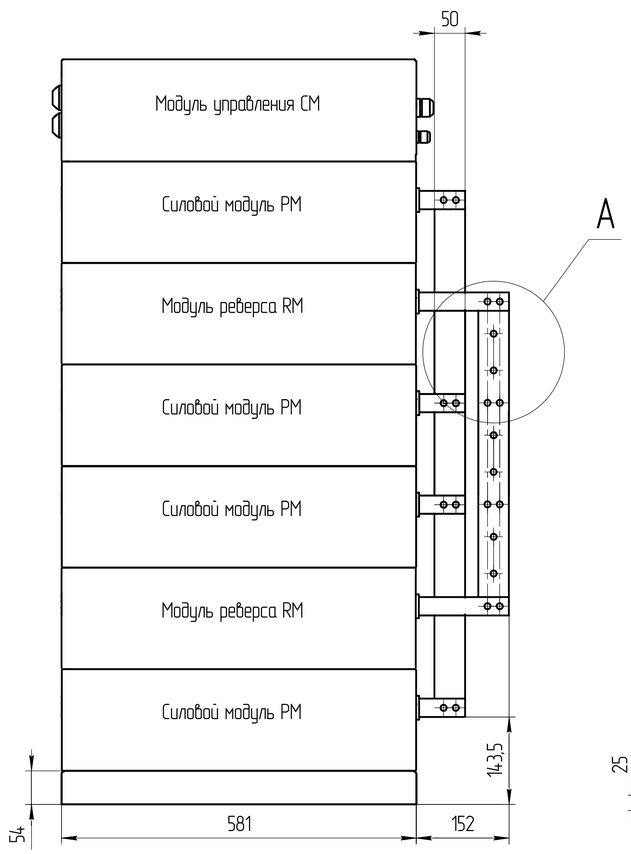

Вид спереди

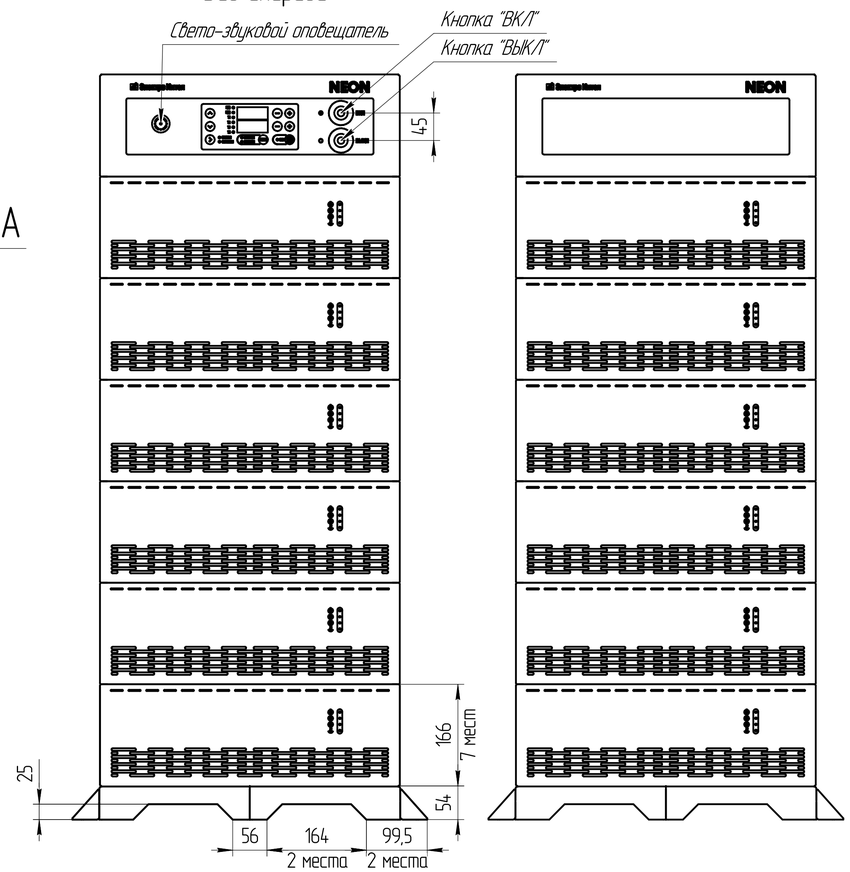

Вид сверху

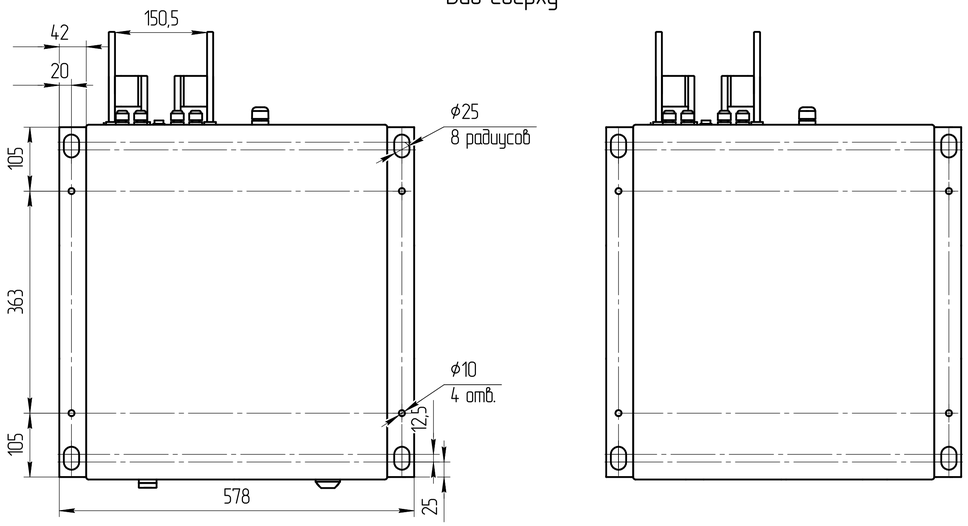

A(2:1)

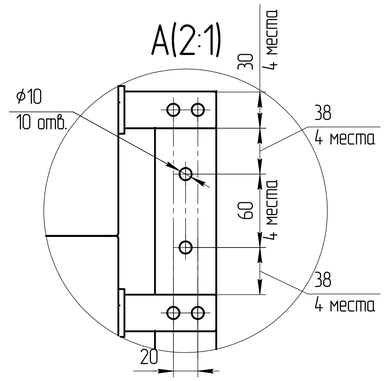

Изм.	Лист	№ докум.	Подп.	Дата	ИПГ-24/2100R-380 ГЧ	Лист 2

Копировал Формат А1

Подп. и дата | Инв. № дубл. | Взам. инв. № | Подп. и дата | Инв. № подл.

Габариты упаковки

Вид сбоку

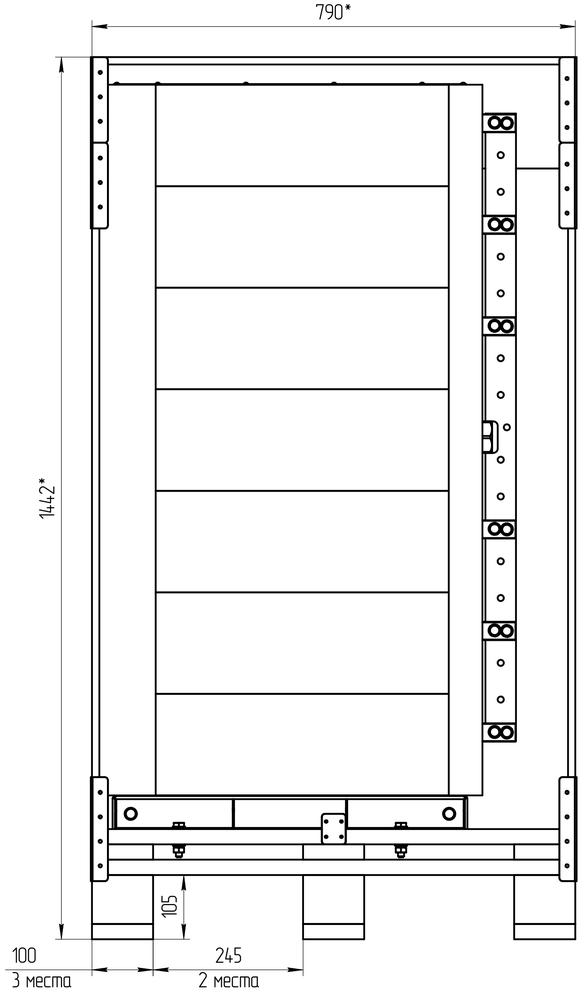

Вид спереди

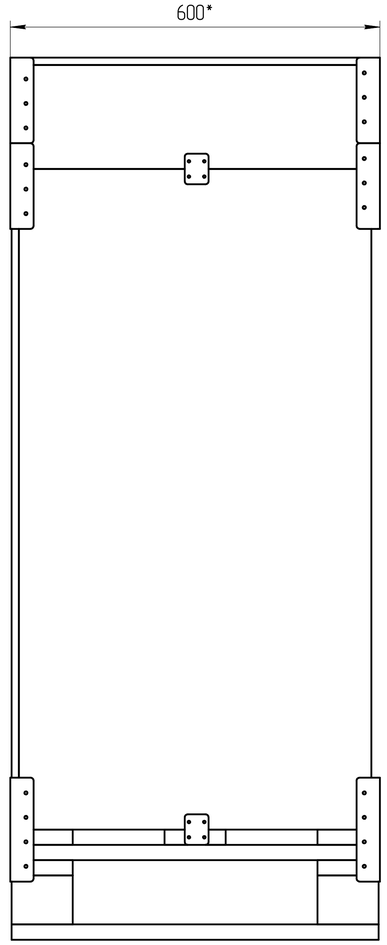

Масса одного источника с учетом упаковки = 212 кг

Изм.	Лист	№ докум.	Подп.	Дата	ИПГ-24/2100R-380 ГЧ	Лист 3

Копировал Формат А1

Подп. и дата | Инв. № дубл. | Взам. инв. № | Подп. и дата | Инв. № подл.