ИПГ-24/2700R-380 ГЧ

Вид сзади

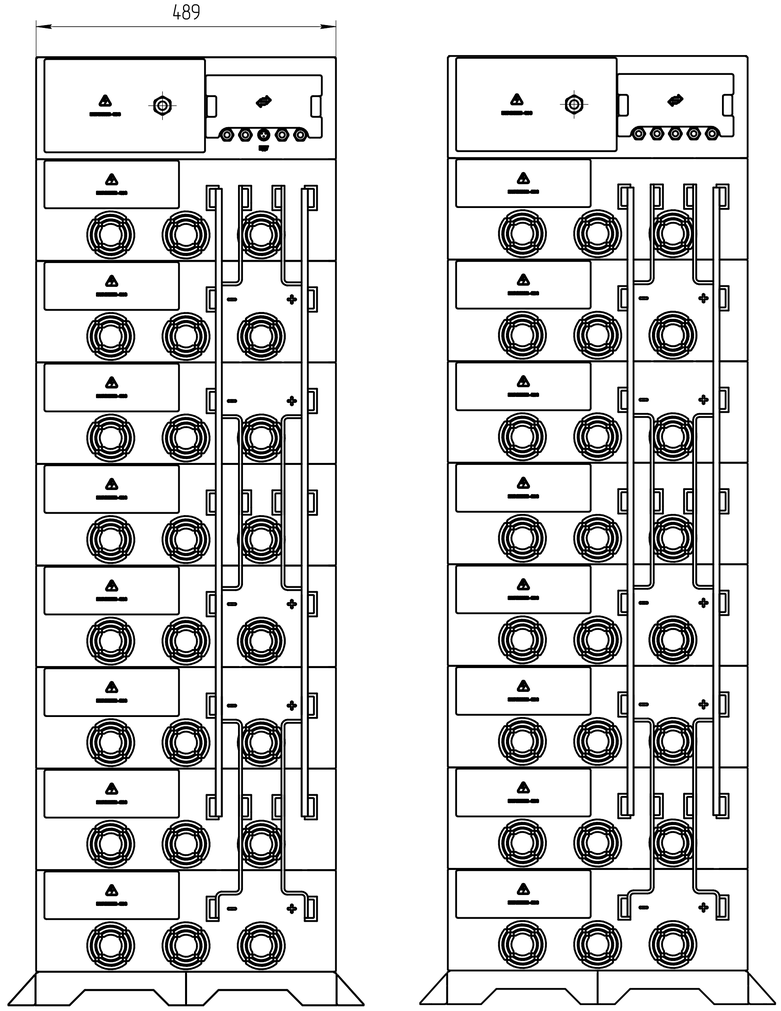

Вид сбоку

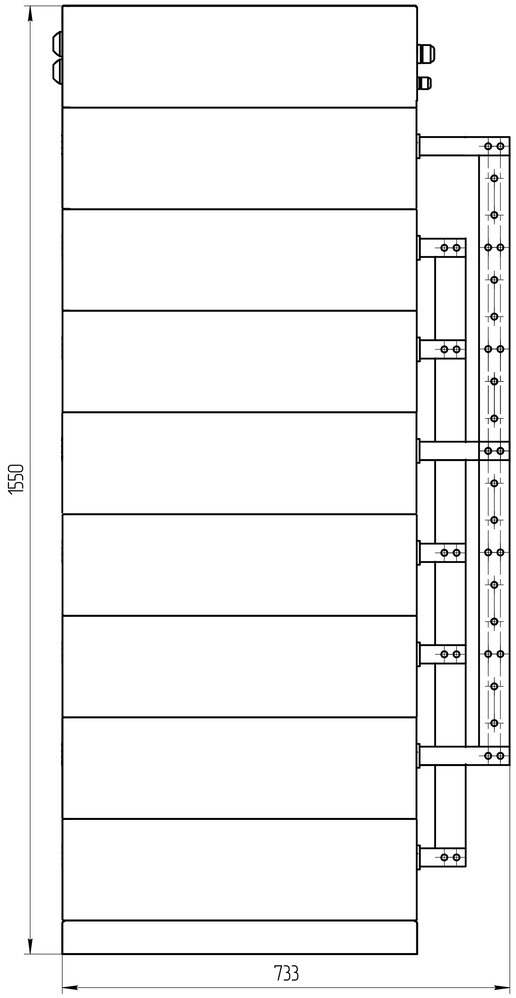

Вид спереди

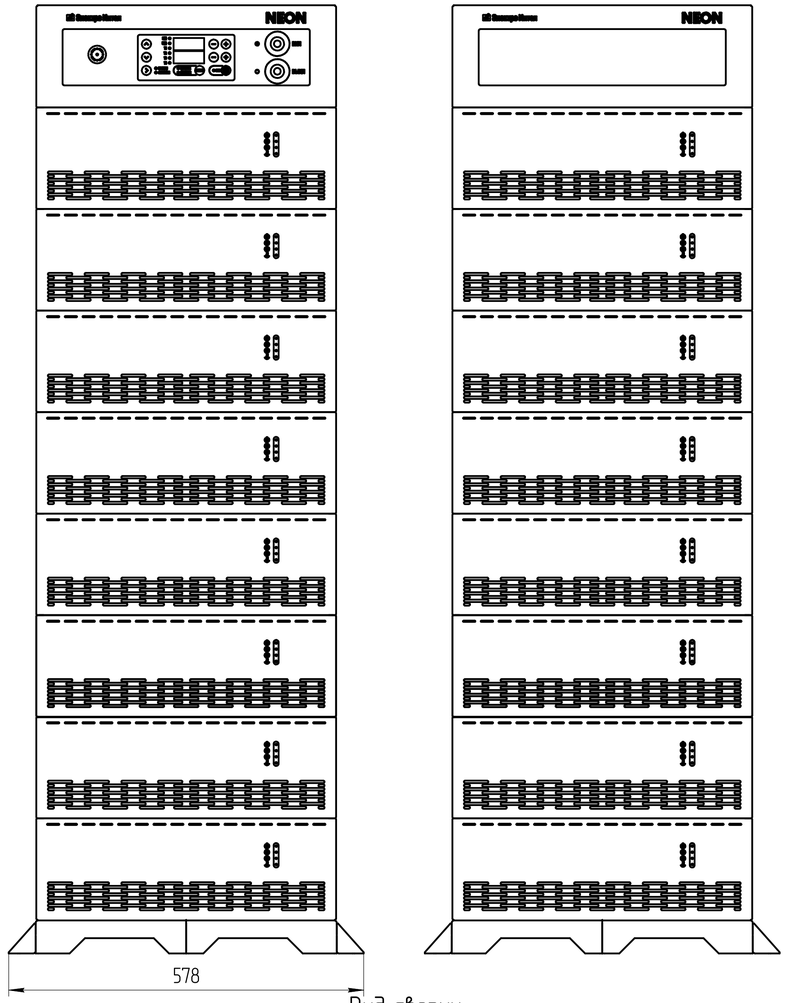

Вид сверху

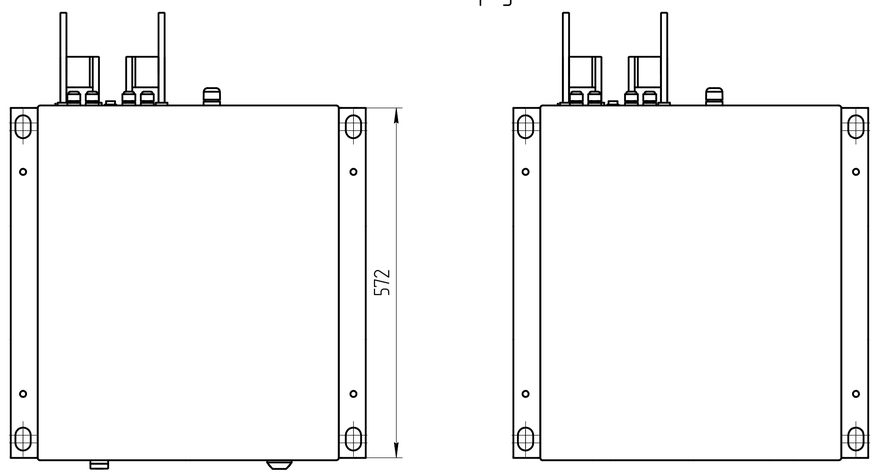

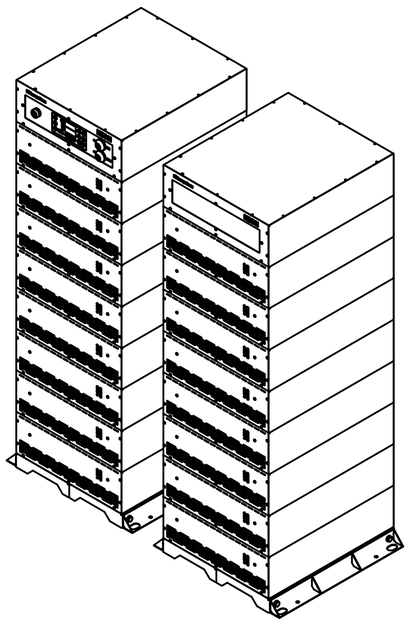

1. *Размеры для справок.
2. Масса указана для одного источника без учета упаковки.

					ИПГ-24/2700R-380 ГЧ			
Изм.	Лист	№ докум.	Подп.	Дата	Источник питания "NEON" ИПГ-24/2700R-380 IP54 Габаритный чертеж	Лит.	Масса	Масштаб
Разраб.		Изъюров Ф.А.					230,1	1:5
Пров.		Зоглайнов А.С.				Лист 1	Листов 3	
Т.контр.		Медведев Е.И.						
Нач. пр-ва		Редькин В.П.						
Н.контр.		Исупов И.А.				АО "Электро Интел"		
Утв.		Глобышев О.М.						

Перв. примен. | Справ. № | Подп. и дата | Инв. № дубл. | Взам. инв. № | Подп. и дата | Инв. № подл.

Копировал | Формат А1

ИПГ-24/2700R-380 ГЧ

Вид сзади

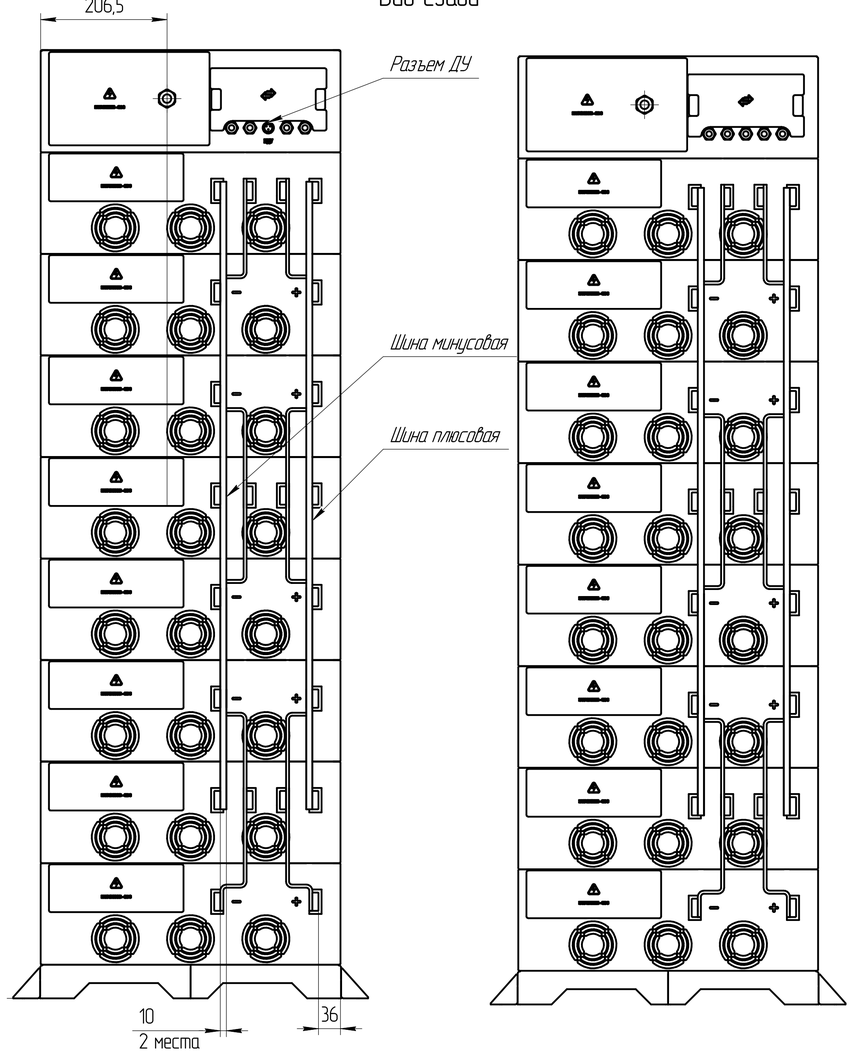

Вид сбоку

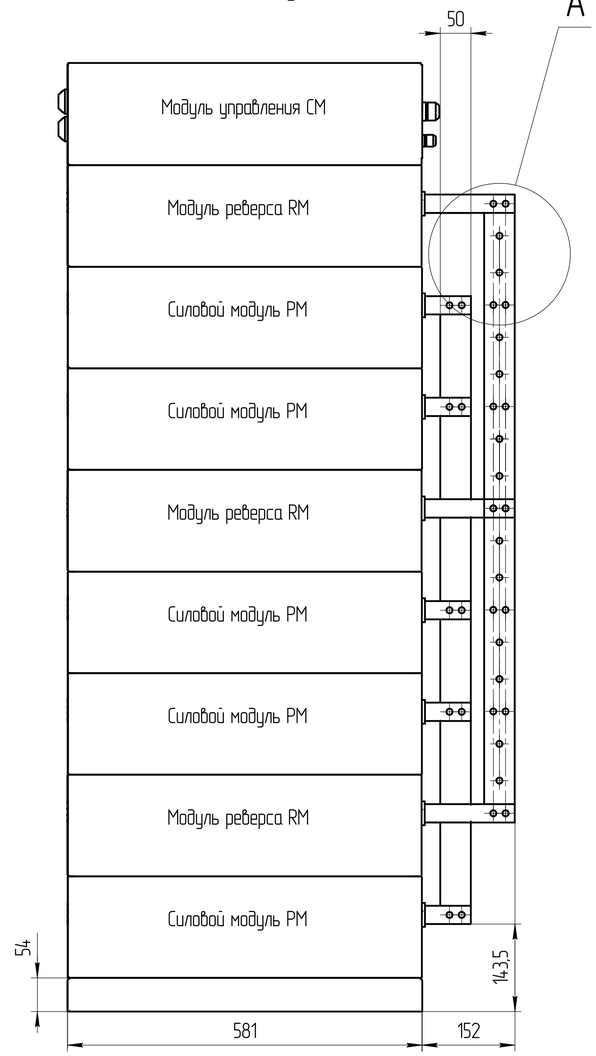

Вид спереди

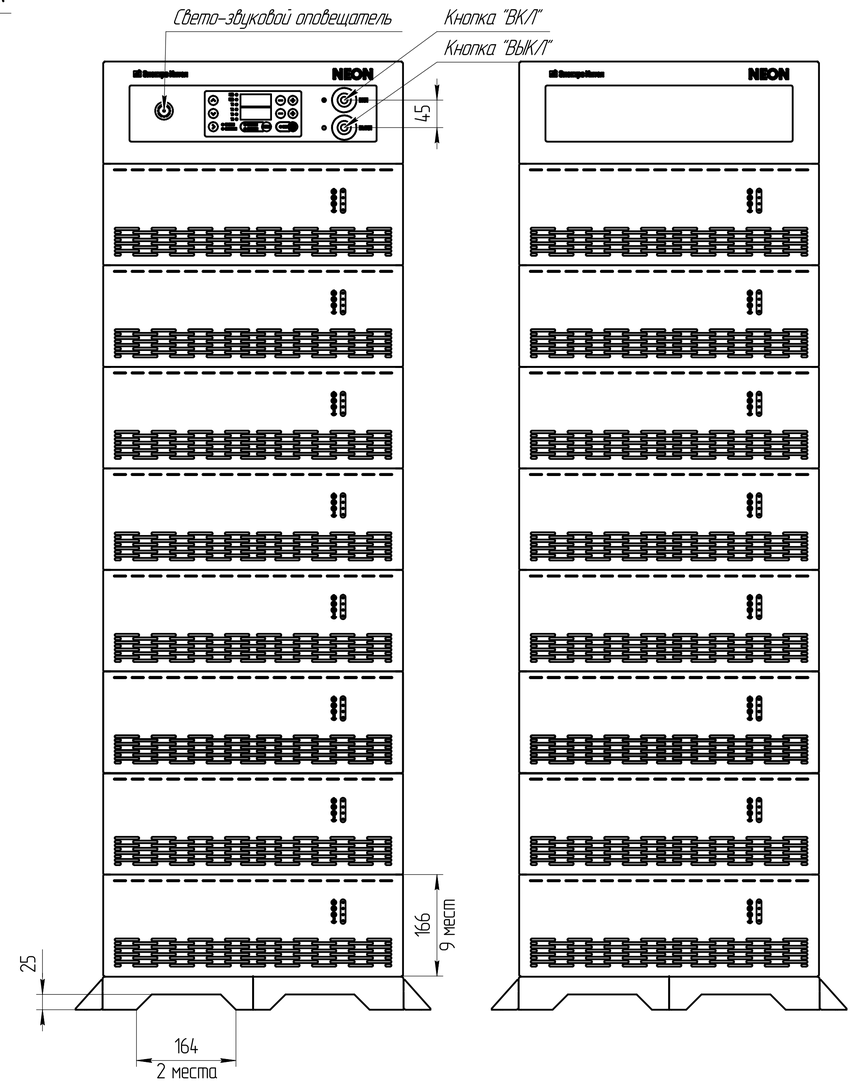

Вид сверху

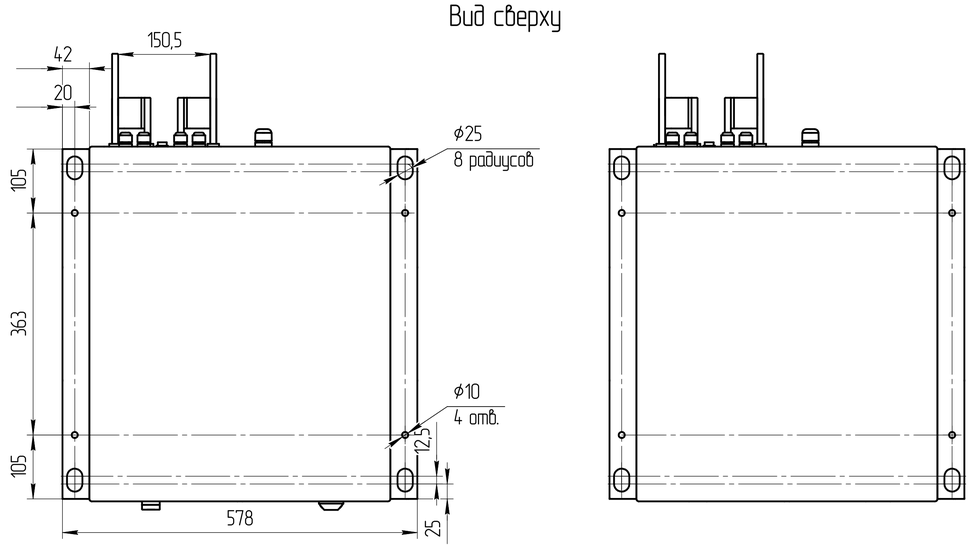

A(2:1)

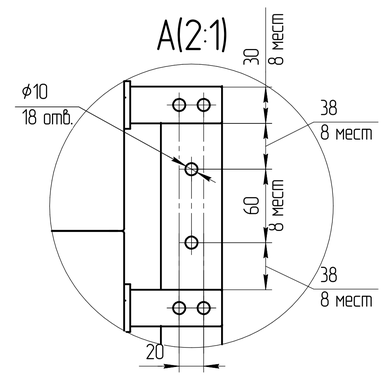

Изм.	Лист	№ докум.	Подп.	Дата	ИПГ-24/2700R-380 ГЧ	Лист 2

Копировал

Формат А1

Инв. № подл. | Подп. и дата | Взам. инв. № | Инв. № дубл. | Подп. и дата

Габариты упаковки

Вид сбоку

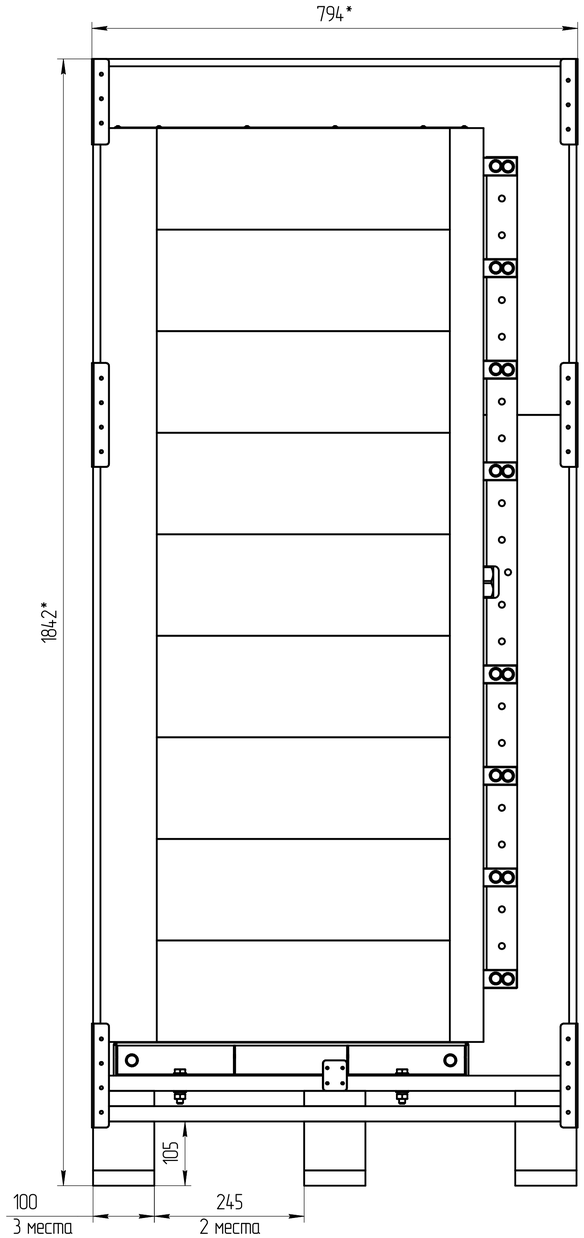

Вид спереди

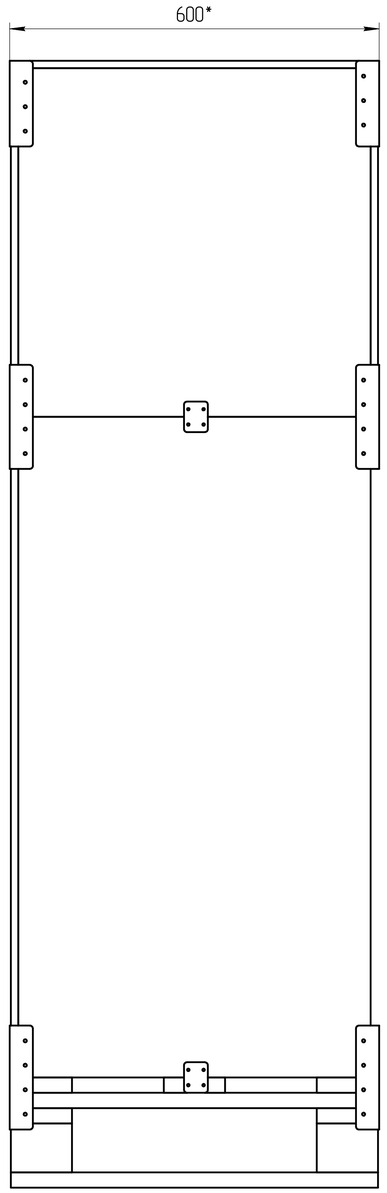

Масса одного источника с учетом упаковки = 269 кг

Изм.	Лист	№ докум.	Подп.	Дата	ИПГ-24/2700R-380 ГЧ	Лист 3

Копировал

Формат А1

Инв. № подл. | Подп. и дата | Взам. инв. № | Инв. № дубл. | Подп. и дата